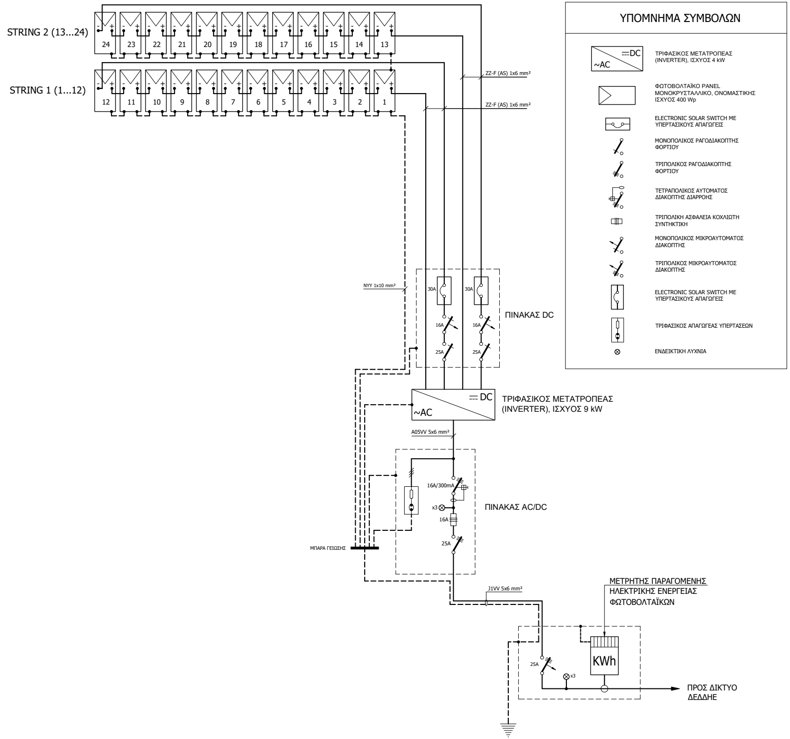
STRING 2 (13...24)
24
23
22
21
20
19
18
17
16
15
14
13
STRING 1 (1...12)
12
11
10
9
8
7
6
5
4
3
2
1
ZZ-F (AS) 1x6 mm²
ZZ-F (AS) 1x6 mm²
NYY 1x10 mm²
30A
30A
16A
16A
25A
25A
ΠΙΝΑΚΑΣ DC
⎓DC
~AC
ΤΡΙΦΑΣΙΚΟΣ ΜΕΤΑΤΡΟΠΕΑΣ
(INVERTER), ΙΣΧΥΟΣ 9 kW
A05VV 5x6 mm²
16A/300mA
x3
16A
25A
ΠΙΝΑΚΑΣ AC/DC
ΜΠΑΡΑ ΓΕΙΩΣΗΣ
J1VV 5x6 mm²
ΜΕΤΡΗΤΗΣ ΠΑΡΑΓΟΜΕΝΗΣ
ΗΛΕΚΤΡΙΚΗΣ ΕΝΕΡΓΕΙΑΣ
ΦΩΤΟΒΟΛΤΑΪΚΩΝ
KWh
25A
x3
ΠΡΟΣ ΔΙΚΤΥΟ
ΔΕΔΔΗΕ
⎓DC
~AC

ΥΠΟΜΝΗΜΑ ΣΥΜΒΟΛΩΝ

ΤΡΙΦΑΣΙΚΟΣ ΜΕΤΑΤΡΟΠΕΑΣ (INVERTER), ΙΣΧΥΟΣ 4 kW

ΦΩΤΟΒΟΛΤΑΪΚΟ PANEL ΜΟΝΟΚΡΥΣΤΑΛΛΙΚΟ, ΟΝΟΜΑΣΤΙΚΗΣ ΙΣΧΥΟΣ 400 Wp

ELECTRONIC SOLAR SWITCH ΜΕ ΥΠΕΡΤΑΣΙΚΟΥΣ ΑΠΑΓΩΓΕΙΣ

ΜΟΝΟΠΟΛΙΚΟΣ ΡΑΓΟΔΙΑΚΟΠΤΗΣ ΦΟΡΤΙΟΥ

ΤΡΙΠΟΛΙΚΟΣ ΡΑΓΟΔΙΑΚΟΠΤΗΣ ΦΟΡΤΙΟΥ

ΤΕΤΡΑΠΟΛΙΚΟΣ ΑΥΤΟΜΑΤΟΣ ΔΙΑΚΟΠΤΗΣ ΔΙΑΡΡΟΗΣ

ΤΡΙΠΟΛΙΚΗ ΑΣΦΑΛΕΙΑ ΚΟΧΛΙΩΤΗ ΣΥΝΤΗΚΤΙΚΗ

ΜΟΝΟΠΟΛΙΚΟΣ ΜΙΚΡΟΑΥΤΟΜΑΤΟΣ ΔΙΑΚΟΠΤΗΣ

ΤΡΙΠΟΛΙΚΟΣ ΜΙΚΡΟΑΥΤΟΜΑΤΟΣ ΔΙΑΚΟΠΤΗΣ

ELECTRONIC SOLAR SWITCH ΜΕ ΥΠΕΡΤΑΣΙΚΟΥΣ ΑΠΑΓΩΓΕΙΣ

ΤΡΙΦΑΣΙΚΟΣ ΑΠΑΓΩΓΕΑΣ ΥΠΕΡΤΑΣΕΩΝ

⊗ ΕΝΔΕΙΚΤΙΚΗ ΛΥΧΝΙΑ

ΦΟΡΕΑΣ ΑΝΑΘΕΣΗΣ:

ΕΛΛΗΝΙΚΗ ΔΗΜΟΚΡΑΤΙΑ
ΠΕΡΙΦΕΡΕΙΑ ΚΕΝΤΡΙΚΗΣ ΜΑΚΕΔΟΝΙΑΣ
ΠΕΡΙΦΕΡΕΙΑΚΗ ΕΝΟΤΗΤΑ ΣΕΡΡΩΝ
ΔΗΜΟΣ ΗΡΑΚΛΕΙΑΣ
Δ/ΝΣΗ ΤΕΧΝΙΚΩΝ ΥΠΗΡΕΣΙΩΝ, ΠΟΛΕΟΔΟΜΙΑΣ ΚΑΙ ΠΕΡΙΒΑΛΛΟΝΤΟΣ
ΤΜΗΜΑ ΤΕΧΝΙΚΩΝ ΥΠΗΡΕΣΙΩΝ & ΠΟΛΕΟΔΟΜΙΑΣ

ΤΙΤΛΟΣ ΣΥΜΒΑΣΗΣ:

ΜΕΛΕΤΗ ΕΦΑΡΜΟΓΗΣ ΚΑΙ ΤΕΥΧΗ ΔΗΜΟΠΡΑΤΗΣΗΣ "ΔΗΜΙΟΥΡΓΙΚΗ ΕΠΑΝΑΧΡΗΣΗ ΤΟΥ ΔΗΜΟΤΙΚΟΥ ΧΡΥΣΟΧΩΡΑΦΩΝ"

ΕΝΩΣΗ ΟΙΚΟΝΟΜΙΚΩΝ ΦΟΡΕΩΝ

ΑΝΑΔΟΧΟΣ	CONSORTIS Γεώργιος Μ. Τσακούμης και ΣΙΑ Ε.Ε.	Έδρα: Λεωφ. Γεωργικής Σχολής 27, Τ.Θ. 4316 Τ.Κ. 57001, Πυλαία Θεσ/νίκη τηλ.:2310.889336 fax: 2310.889338 email: info@consortis.gr www.consortis.gr
ΑΝΑΔΟΧΟΣ	ΣΑΡΡΟΠΟΥΛΟΣ ΚΩΝΣΤΑΝΤΙΝΟΣ	Έδρα: Στ. Καζαντζίδη 47, Κτίριο "Thermi II", Τ.Θ. 813 Τ.Κ. 57001, Θεσ/νίκη τηλ.:2310.534751 email: sarrop.k@gmail.com
ΑΝΑΔΟΧΟΣ	ΑΓΓΕΛΟΥ ΔΗΜΗΤΡΙΟΣ	Έδρα: Λ. Ιασωνίδου 13 Τ.Κ. 54635, Θεσ/νίκη τηλ.:2310.277831 email: aggelou.61@gmail.com

ΤΙΤΛΟΣ ΣΧΕΔΙΟΥ:

ΜΕΛΕΤΗ Η/Μ ΕΓΚΑΤΑΣΤΑΣΕΩΝ
ΦΩΤΟΒΟΛΤΑΪΚΟ ΣΥΣΤΗΜΑ
ΜΟΝΟΓΡΑΜΜΙΚΟ ΔΙΑΓΡΑΜΜΑ

Ο ΣΥΝΤΑΞΑΣ

ΚΩΝ/ΝΟΣ Π. ΣΑΡΡΟΠΟΥΛΟΣ
ΔΙΠΛ. ΜΗΧΑΝΟΛΟΓΟΣ ΜΗΧΑΝΙΚΟΣ Α.Π.Θ.
ΜΕΛΟΣ Τ.Ε.Ε. ΑΡΙΘΜΟΣ ΜΗΤΡΩΟΥ 46123
ΣΤ. ΚΑΖΑΝΤΖΙΔΗ 47 - Τ.Θ. 8131
Τ.Κ. 57001 ΘΕΣΣΑΛΟΝΙΚΗ - ΤΗΛ. 2310-534751
Α.Φ.Μ. 040549160 - Δ.Ο.Υ. Ζ' ΘΕΣΣΑΛΟΝΙΚΗΣ

ΣΑΡΡΟΠΟΥΛΟΣ ΚΩΝΣΤΑΝΤΙΝΟΣ
Μηχανολόγος Μηχανικός

ΕΛΕΓΧΘΗΚΕ: ..../..../....

ΧΡΟΝΟΣ ΠΑΡΑΔΟΣΗΣ: ΦΕΒΡΟΥΑΡΙΟΣ 2022

ΘΕΣΗ:

ΧΡΥΣΟΧΩΡΑΦΑ ΣΕΡΡΩΝ

ΓΙΑ ΤΟ ΕΡΓΟ
ΣΧΟΛΕΙΟΥ

Ομάδα μελέτης:
Γεώργιος Παπαγεωργίου
Αλεξάνδρα Πεΐτση
Χαρίκλεια Κυριακίδου
Σόνια-Άννα Γκούντα

Ομάδα μελέτης:
Κωνσταντίνος Σαρρόπουλος
Παύλος Λαγός
Γεώργιος Λαγός

Ομάδα μελέτης:
Δημήτριος Αγγέλου
Ιωάννης Δρουγαλάς

ΚΛΙΜΑΚΑ:	ΑΡΙΘΜΟΣ ΣΧΕΔΙΟΥ:
-	**ΦΒ.3**

ΓΙΑ ΤΗΝ ΕΝΩΣΗ
Ο κοινός εκπρόσωπος

ΤΣΑΚΟΥΜΗΣ ΓΕΩΡΓΙΟΣ
Αγρ. Τοπογράφος Μηχανικός, M.Sc.

ΘΕΩΡΗΘΗΚΕ: ..../..../....

ΜΠΟΥΣΙΟΣ ΔΗΜΗΤΡΙΟΣ
Τοπογράφος Μηχανικός Τ.Ε.

Έκδοση 1η